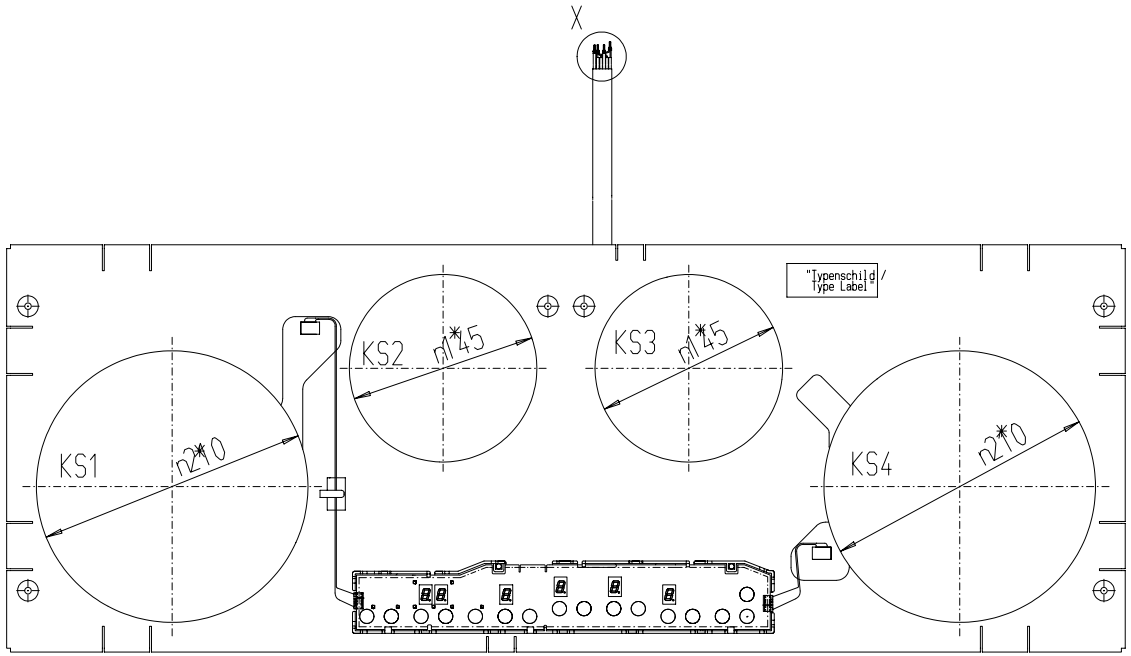

Schaltung beinhaltet CMOS Bauelemente.
ESD Schulzmaßnahmen beachten.
CMOS circuit.
Pay attention on ESD protection.

Technische Angaben / Technical Data

Nennspannung / Nominal Voltage:	230 V AC
Nennfrequenz / Nominal Frequency:	50 Hz
Nennleistung / Nominal wattage:	7400 W
Nennleistung Kochstelle KS1 / Nominal Wattage Cooking Zone KS1:	2300 W
Boosterleistung KS1 / Boosterwattage KS1:	3200 W
Nennleistung Kochstelle KS2 / Nominal Wattage Cooking Zone KS2:	1400 W
Boosterleistung KS2 / Boosterwattage KS2:	1800 W
Nennleistung Kochstelle KS3 / Nominal Wattage Cooking Zone KS3:	1400 W
Boosterleistung KS3 / Boosterwattage KS3:	1800 W
Nennleistung Kochstelle KS4 / Nominal Wattage Cooking Zone KS4:	2300 W
Boosterleistung KS4 / Boosterwattage KS4:	3200 W
Umgebungstemperatur / Ambient Temperature:	0 - 85 °C
Genehmigung / Approvals:	VDE

X 1:1

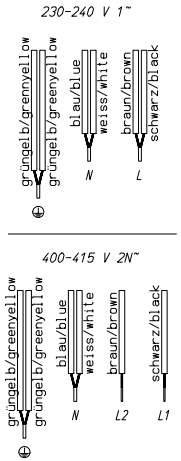

Pos. Bez. / indentifier	Anschluss / connector	Belegung / assignment
KS1 PB 2/1	X5 X6 , X8	Temp.-Fühler / temp. sensor Spule / coil
KS2 PB 2/0	X4 X7 , X9	Temp.-Fühler / temp. sensor Spule / coil
KS3 PB 1/0	X4 X7 , X9	Temp.-Fühler / temp. sensor Spule / coil
KS4 PB 1/1	X5 X6 , X8	Temp.-Fühler / temp. sensor Spule / coil

User interface / TC	75.13069.310
Induktor 145 / Inductor 145	75.95000.013
Induktor 210 / Inductor 210	75.95002.011

Teil	Art.-Nr.	Benennung und Abmessung	Stück	Unterlagen Nr.	Werkstoff	Oberfläche	Gewicht

Zone	Änd.Index	Art der Änderung	Datum	Name

Für diese Zeichnung behalten wir uns alle Rechte vor (ISO216) — Dateiname : C:\01052776.SZA

	Datum	Name
Gezeichn.	04.03.2008	K.O.LAW
Geprüft	13.03.2008	K.O.LAW
Freigab	13.03.2008	K.O.LAW

Maßstab: 1:1

ELECTROLUX — Tetra Sicherheitstech GmbH, Sachsenfeldner Straße 12, D-95119 Naegler

Freimaßtoleranz: DIN ISO 2768 — fein | mittel | grob

Oberflächen: Außer: DIN ISO 1302 Nr.

Ersatz für/durch: — Teilnr.:

GKST 90-35 I4 VERDRAHTUNGSPLAN IND/TC EGO GIV FRONT

Nr.: 01-128872 — Index: 00 — Format: A1

FS (Freigabe Serie)